ПРЯМОУГОЛЬНЫЕ ВАННЫ OBERON 2.0

ИНФОРМАЦИЯ ОБ ИЗДЕЛИИ

1 . POSITION

Модель	UBQ170OBR2DV
Ширина	750 mm
Глубина	470 mm
Длина	1700 mm
Вес	42,1 kg
Описание	Duo Литраж, включая 1 человека: 168 С удлиненным комплектом слив/перелив (хромированным + белым)., Для ванн в цвете star white (ярко-белый) (96) мы рекомендуем использовать хромированный комплект слива и перелива., Комплект ножек для ванны (самоклеящихся) входит в поставку, регулируются в диапазоне 130 до 180 мм.
Материал	Quaryl®
Specification texts	Oberon 2.0; Ванна; Размер: 1700 x 750 mm; прямоугольная модель; Duo; Quaryl®; Литраж, включая 1 человека: 168; С удлиненным комплектом слив/перелив (хромированным + белым)., Для ванн в цвете star white (ярко-белый) (96) мы рекомендуем использовать хромированный комплект слива и перелива., Комплект ножек для ванны (самоклеящихся) входит в поставку, регулируются в диапазоне 130 до 180 мм.

ЦВЕТА

белый alpin	UBQ170OBR2DV-01	4051202848934
Star White	UBQ170OBR2DV-96	4051202848958

ТЕХНИЧЕСКИЕ ЧЕРТЕЖИ
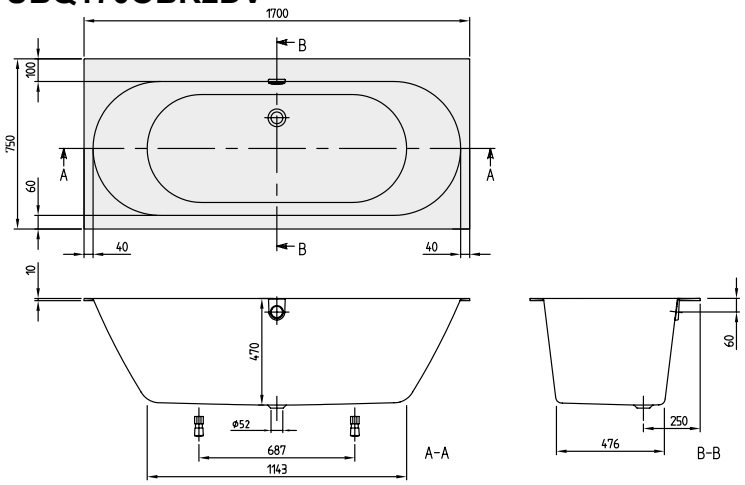
UBQ170OBR2DV